EVENT.SPACES. online. by JP SPACES



Einzelcontainer für Künstlergaderobe

Technische Details

Grundfläche	Nutzfläche	Anzahl
ca. 14.99 m²	ca. 0 m²	1 Stk.

Geschosse
1

Einzelcontainer für Künstlergaderobe

Umziehen, den Auftritt vorbereiten und zwischendurch zurückziehen: Ein Einzelcontainer schafft einen eigenen Raum für Künstlerinnen und Künstler direkt am Veranstaltungsort. Die mobile Garderobe lässt sich dort einplanen, wo sie in die Backstageabläufe passt – mit kurzen Wegen zur Bühne und abseits der Publikumsbereiche.

Die Visualisierung zeigt eine mögliche Einrichtung mit Sitzbereich, Beleuchtung und Kleideraufbewahrung. Zwei Fenster bringen Tageslicht in den Raum; Rollläden ermöglichen es, Einblicke zu reduzieren. Der Eingang liegt an der Stirnseite.

Als einzelner Garderobenraum oder zusammen mit weiteren Containern lässt sich das Modul in ein Backstagekonzept einbinden. Separate Einheiten können beispielsweise für zusätzliche Garderoben oder Hair und Make-up vorgesehen werden.

Einrichtung, Raumaufteilung und Platzierung werden auf die Anforderungen der Produktion abgestimmt. So entsteht eine temporäre Künstlergarderobe auch an Locations, an denen feste Backstageräume fehlen. Die gezeigte Ausstattung und Beschilderung dienen als Gestaltungsbeispiel.

Alle Highlights auf einen Blick

- **Mobil am Veranstaltungsort:** Zusätzlichen Garderobenraum passend zu Bühnenzugängen und Backstagewegen einplanen.
- **Eigener Raum für Artists:** Platz zum Umziehen, Vorbereiten und für Pausen zwischen den Auftritten.
- **Tageslicht und Sichtschutz:** Zwei Fenster mit Rollläden ermöglichen unterschiedliche Licht- und Sichtverhältnisse.
- **Individuelle Einrichtung:** Sitzmöbel, Spiegel, Kleiderständer und Ablagen nach Bedarf zusammenstellen.
- **Einzeln oder im Backstageverbund:** Weitere Container können separate Funktionen wie Styling oder zusätzliche Garderoben übernehmen.
- **Klare Zuordnung:** Beschilderung kennzeichnet den Raum für Artists und Produktionsteam.
-

Mögliche Einsatzbereiche

- **Festivals und Open-Air-Konzerte:** Künstlergarderobe im temporären Backstagebereich.
- **Tourproduktionen:** Ergänzende Garderobenräume an wechselnden Veranstaltungsorten.
- **Film- und Fernsehproduktionen:** Raum für Kostümwechsel, Vorbereitung und Aufenthalt.
- **Firmenveranstaltungen und Shows:** Separater Bereich für auftretende Künstler, Moderation und Showacts.

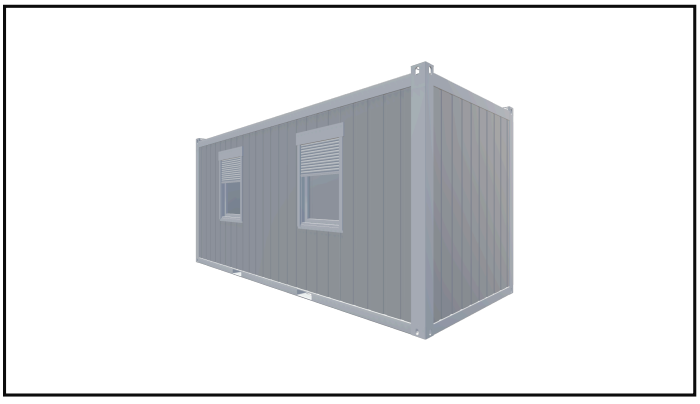

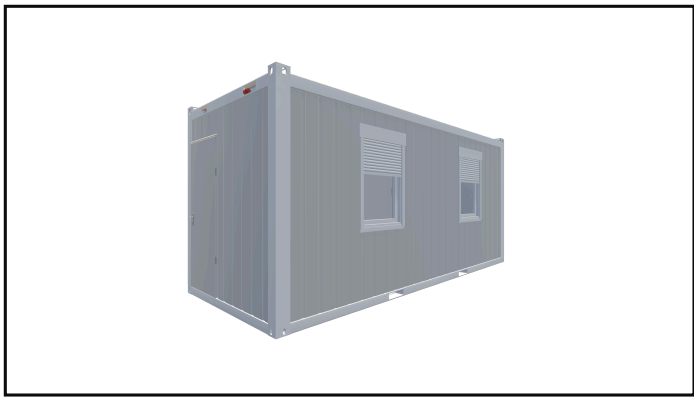

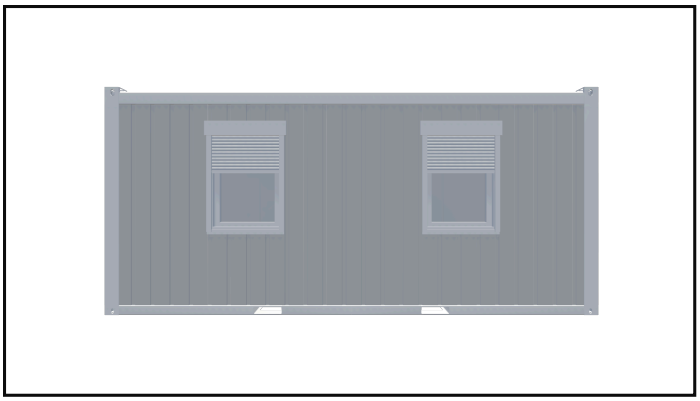

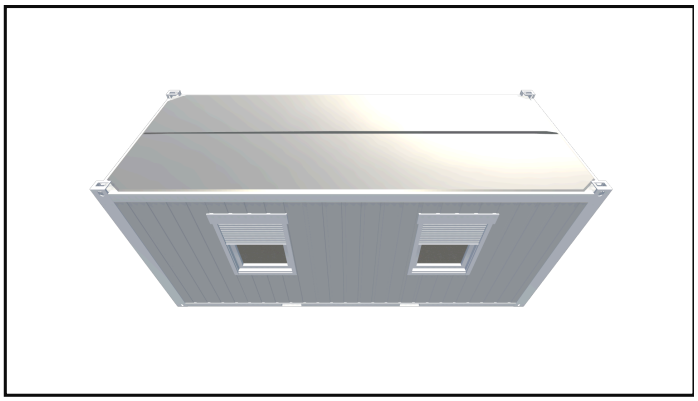

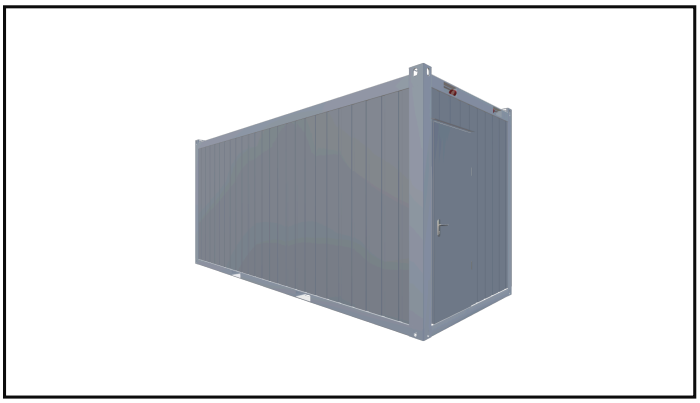

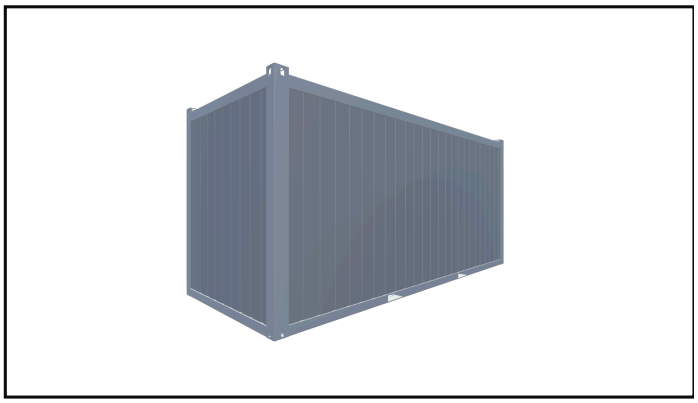

— Erdgeschoss

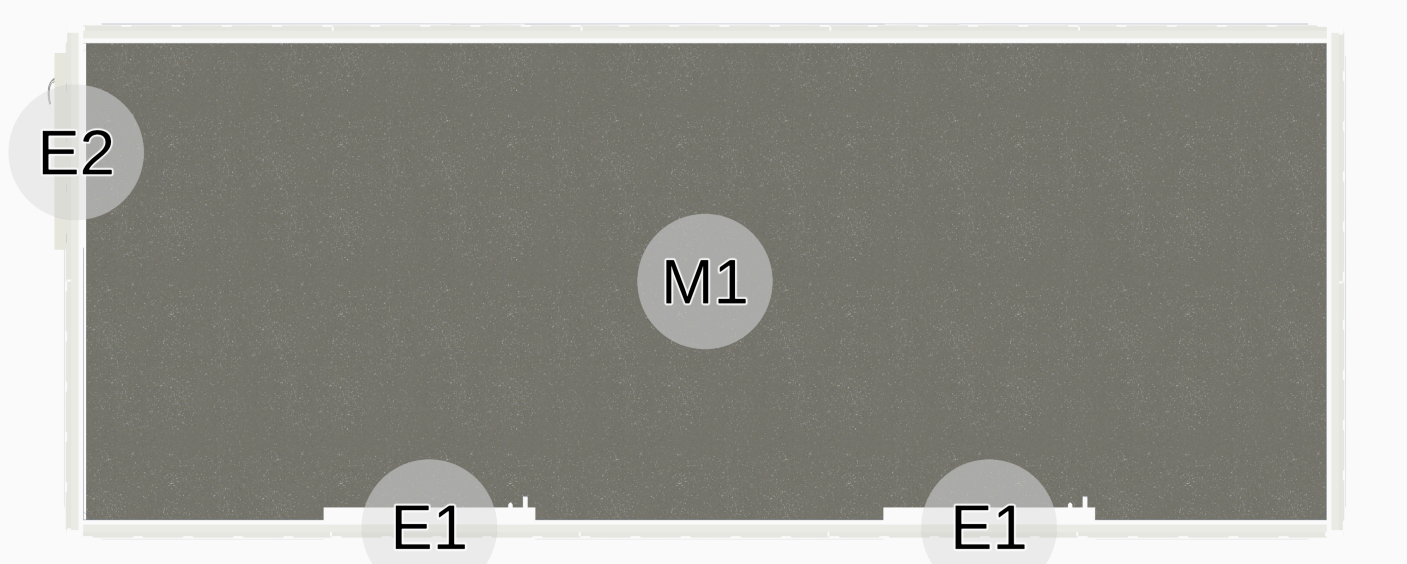

— Module:

M1

CLASSIC Line
Container 20 Fuß

— Elemente:

E1

2x Fenster - Standard



E2

Tür



Kontakt:

Büro Hamburg

JP Mobile Spaces GmbH
Schauenburgerstraße 37
D-20095 Hamburg

040 537 98 67 80

anfrage@jp-spaces.de

Büro Düsseldorf

JP Mobile Spaces GmbH
Orangeriestraße 6
D-40213 Düsseldorf

0211 176 092 70

anfrage@jp-spaces.de